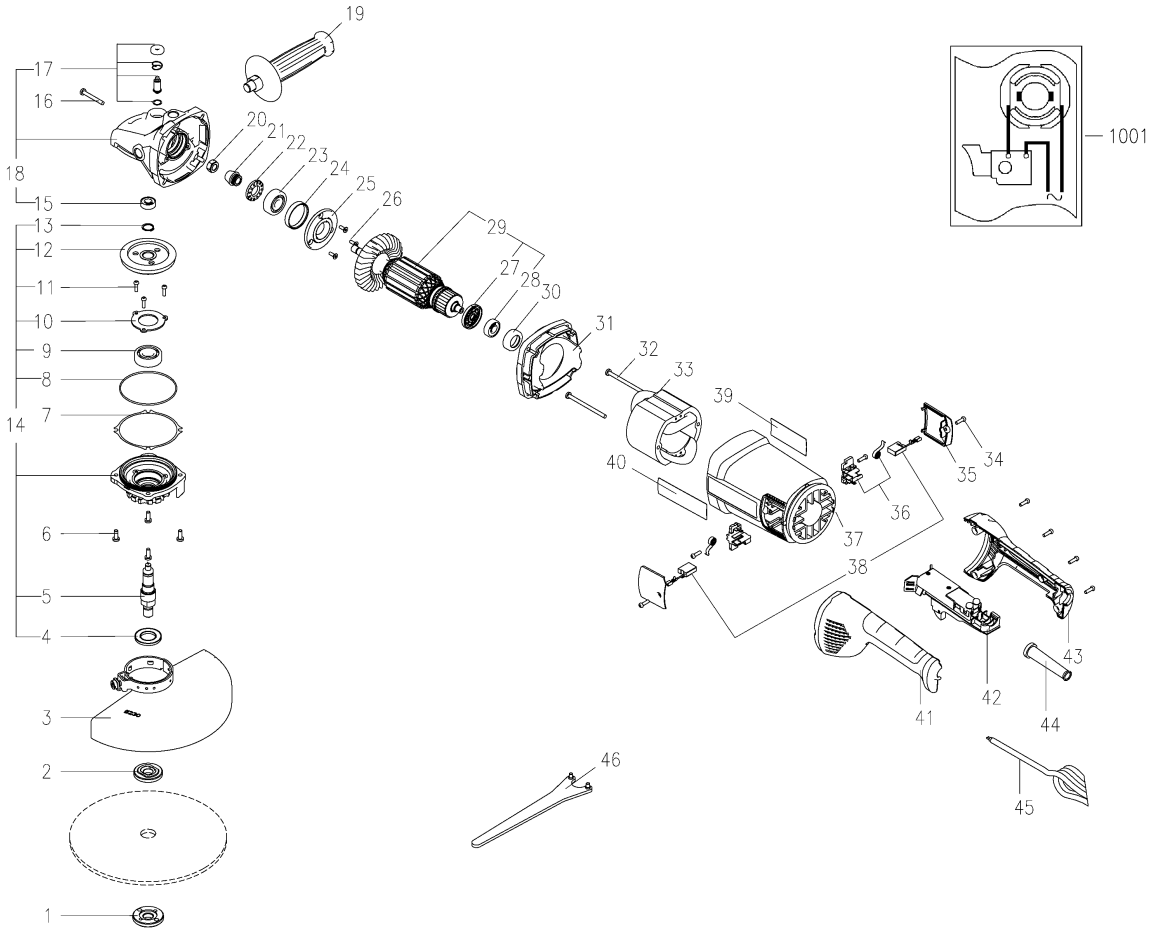
19
17
16
18
15
13
12
11
10
9
8
7
14
6
5
4
3
2
1
20
21
22
23
24
25
26
29
27
28
30
31
32
33
39
40
34
35
36
37
38
43
42
41
44
45
46
1001

Positie	Aantal	Typenummer	Omschrijving	PG
1	1	341106900	Flensmoer	20
2	1	341031160	Spanflens	22
3	1	339205340	Beschermkap compl.	
4	1	343451030	Stofbescherming	11
5	1	341605810	Spil	15
6	4	341723700	Platkopbout	11
7	1	339013300	Pakking	11
8	1	344114670	O-ring	11
9	1	320054650	Kogellager	16
10	1	339149440	Afdekking	11
11	3	341723710	Inbusschroef	11
12	1	340037650	Kegeltandwiel	25
13	1	342024600	Borgring	11
14	1	316098890	Afdekking compl.	32
15	1	320054660	Kogellager	13
16	4	341723720	Inbusschroef	11
17	1	339149450	Spilblokkering	13
18	1	315107840	Tandwielhuis	28
19	1	314000280	Handgreep compl.	25
20	1	141130130	Zeskante moer	12
21	1	340037660	Tandwiel	18
22	1	344114650	Pakkingring	11
23	1	320054670	Kogellager	17
24	1	344114660	Rubberen ring	11
25	1	339149460	Afdekking	12
26	3	341723730	PLATVERZONKEN SCHROEF M.BINNEN	11
27	1	343451070	Staubschutzkorb	11
28	1	320054680	Kogellager	16
29	1	310013170	Anker compl.	40
30	1	344071190	Ring	12
31	1	339153600	Luchtgeleiderschijf	12
32	2	341723750	Lenskopschroef	11
33	1	311013270	Veldpakket compl.	34
34	8	341723740	Inbusschroef	11
35	2	343451080	Afdekking	11
36	2	343003160	Koolborstelhouder	14
37	1	343451090	Motorhuis	22
38	1	343013580	Koolborstel uitsch.	21
39	1	338072970	Typeplaatje	13
41	1	343451730	Handgreep links	15
42	1	343413640	Schakelaar 2-polig	
43	1	343451660	Handgreep boven	16
44	1	344114680	Kabeldoorvoer	11
45	1	344532520	Kabel	25
46	1	344160840	Pennensleutel	17
880	1	344130910	Tube vet 100 gr.	24
1001	1	338510550	Schakelschema	

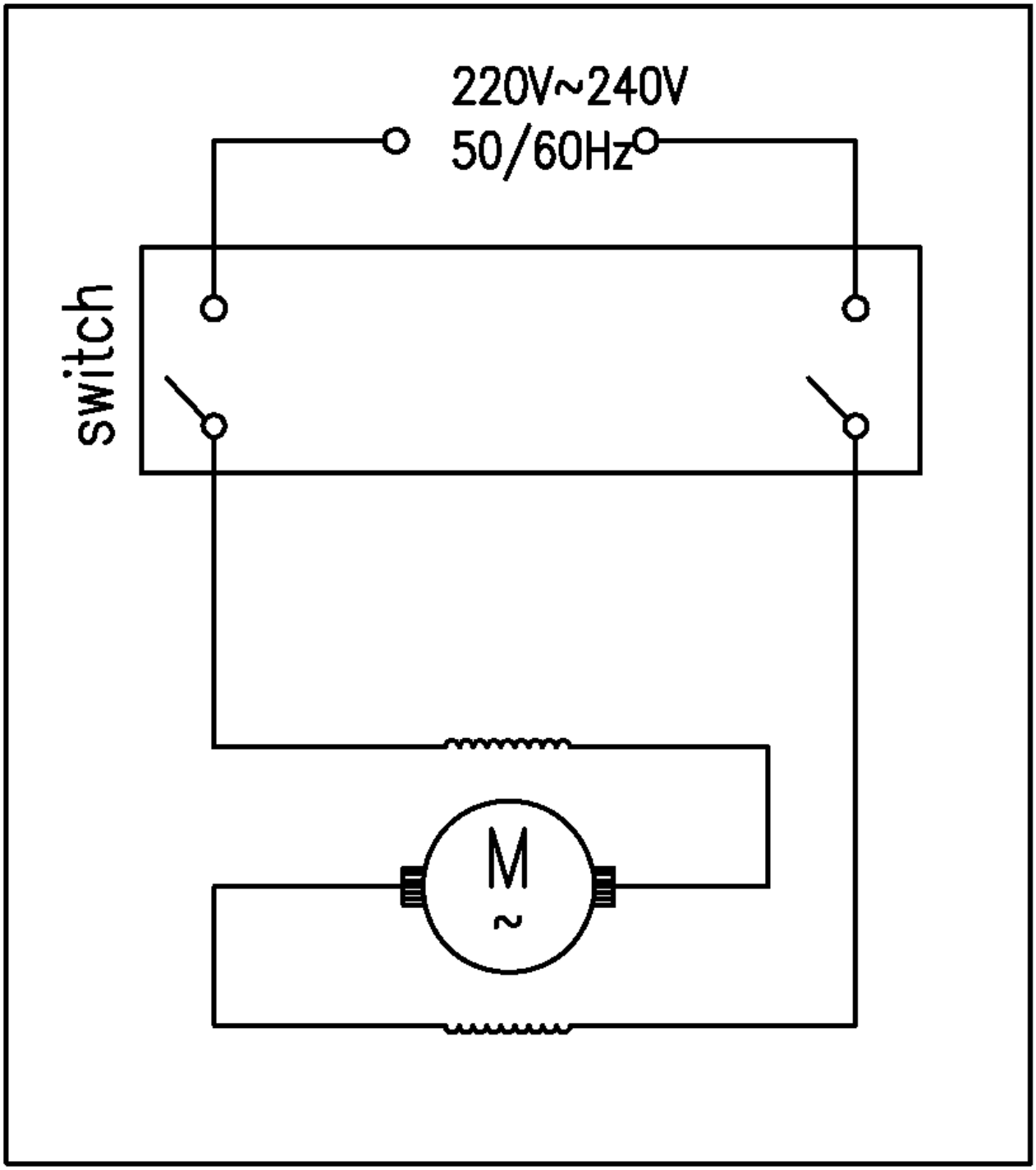
220V~240V
50/60Hz
switch
M
~