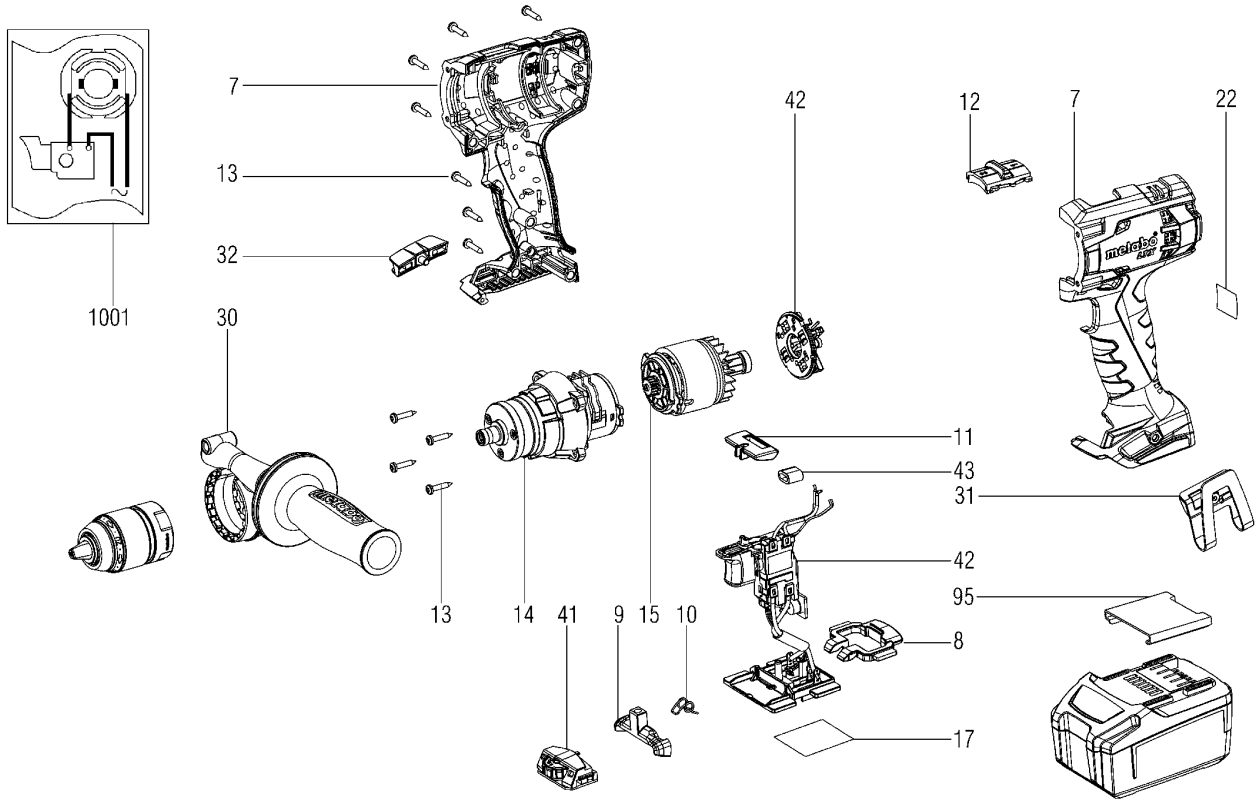
7
13
32
1001
30
13
14
41
9
15
10
42
11
43
42
8
17
12
7
22
31
95

Position	Anzahl	Typennummer	Bezeichnung	PG
7	1	343432470	Gehaeuse m.Deckel	27
8	1	343394790	Schaltschieber	11
9	1	343394770	Druckstueck	11
10	1	342021670	Schenkelfeder	11
11	1	343433250	Schaltschieber,R/L	11
12	1	316051650	Schaltschieber vollst.	13
13	11	141113180	Linsenblechschraube	11
14	1	316053420	Getriebe vollst.	41
15	1	310011160	Anker vollst.,18 V	36
17	1	338059380	Leistungsschild	13
22	1	338129940	Hinweisschild CAS 13,5x13,5	12
30	1	314001030	Zusatzhandgriff vollst.	23
31	1	339137270	Haken	13
32	1	343448690	Bit-Depot 18 V	13
42	1	316053840	Schalter vollst. mit Kohlehalter	45
95	1	343439680	Abdeckkappe	11
850	1	627240000	Schnellwechselbohrfutter Futuro Plus S1M	
1001	1	338505830	Verdrahtungsplan	

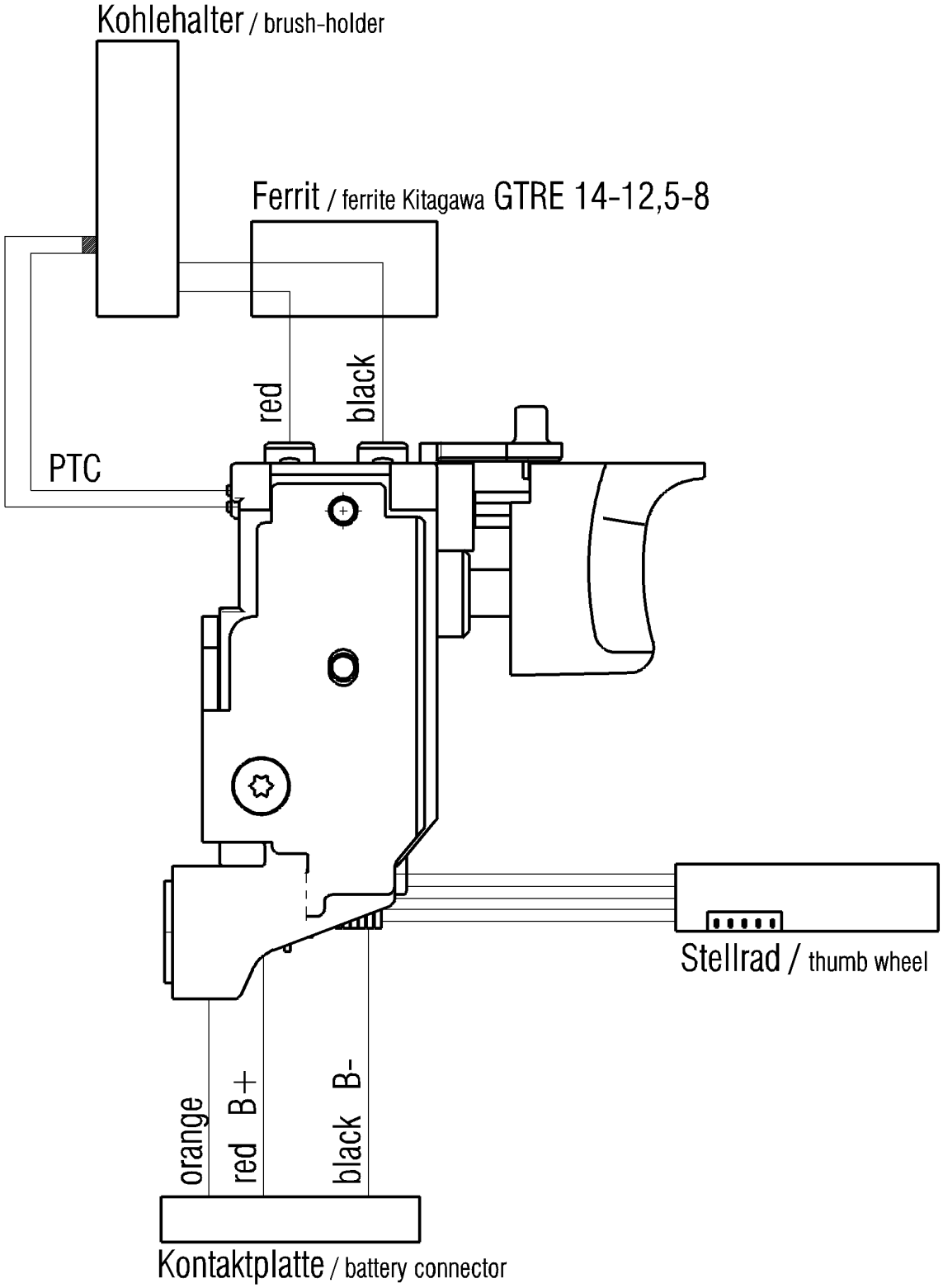
Kohlehalter / brush-holder
Ferrit / ferrite Kitagawa GTRE 14-12,5-8
red
black
PTC
Stellrad / thumb wheel
orange
red B+
black B-
Kontaktplatte / battery connector